## 1 ОБЩИЕ УКАЗАНИЯ

1.1 При покупке приемника радиовещательного «Лира РП-260-1» (далее по тексту - радиоприемник) требуйте проверки его работоспособности и качества звучания, убедитесь в отсутствии механических повреждений.

1.2 Проверьте наличие гарантийного и отрывного талонов в руководстве по эксплуатации (РЭ) и простановку на них даты продажи и штампа магазина, соответствие заводского номера на радиоприемнике номерам в гарантийном и отрывном талонах, дату выпуска радиоприемника.

1.3 Проверьте комплект поставки радиоприемника в соответствии с разделом 2.

1.4 После хранения радиоприемника в холодном помещении или после перевозки в зимних условиях перед включением дайте ему прогреться при комнатной температуре в течение двух-трех часов.

1.5 Перед включением радиоприемника внимательно ознакомьтесь с настоящим руководством по эксплуатации, с назначением и расположением органов управления.

1.6 Радиоприемник должен эксплуатироваться при температуре окружающего воздуха от плюс 15 до плюс 40 °С и относительной влажности воздуха до 80 %.

1.7 Радиоприемник должен храниться при температуре от плюс 5 до плюс 40 °С при отсутствии в воздухе кислотных, щелочных и других агрессивных примесей.

1.8 Радиоприемник может транспортироваться всеми видами транспорта при температуре от минус 40 до плюс 40 °С.

1.9 ЗАПРЕЩАЕТСЯ ПОДВЕРГАТЬ РАДИОПРИЕМНИК ВОЗДЕЙСТВИЮ КАПЕЛЬ И БРЫЗГ. Берегите от пыли и грязи. Время от времени протирайте радиоприемник влажной тканью для поддержания хорошего вида.

1.10 После ремонта специалистами ремонтного предприятия проверьте изъятие отрывного талона и наличие отметки на обороте гарантийного талона о проведенном ремонте, а также проверьте, опломбирован ли радиоприемник.



## 2 КОМПЛЕКТ ПОСТАВКИ

2.1 В комплект поставки радиоприемника входят:

| | |
|---|---|
| - приемник радиовещательный «Лира РП-260-1» | 1 шт.; |
| - блок питания | 1 шт.; |
| - руководство по эксплуатации | 1 экз.; |
| - упаковка | 1 шт. |

## 3 ОСНОВНЫЕ ТЕХНИЧЕСКИЕ ХАРАКТЕРИСТИКИ

3.1 Диапазон принимаемых частот:

- УКВ 64,0 – 108,0 МГц;

3.2 Чувствительность по напряжению со входа для внешней антенны, не хуже 10 мкВ.

3.3 Максимальная выходная мощность, не менее 1 Вт.

3.4 Питание радиоприемника от сети переменного тока частотой (50±0,5) Гц напряжением (220±22) В должно осуществляться от внешнего блока питания с выходным напряжением постоянного тока 5В.

3.5 Радиоприемник поддерживает чтение flash-накопителей и карт памяти с объемом до 16 Гб.

3.6 Радиоприемник проигрывает файлы типа mp3, wav.

3.7 Габаритные размеры приемника, не более: 110x110x215 мм.

3.8 Масса радиоприемника в упаковке, не более 1,0 кг.

3.9 Корпус радиоприемника изготовлен из пластмассы.

3.10 Срок службы радиоприемника – 10 лет со дня ввода в эксплуатацию.



## 4 УКАЗАНИЯ ПО ТЕХНИКЕ БЕЗОПАСНОСТИ

4.1 Радиоприемник удовлетворяет требованиям безопасности ГОСТ Р МЭК 60065-2002 по II классу.

4.2 **ВНИМАНИЕ!** В БЛОКЕ ПИТАНИЯ, РАБОТАЮЩЕМ ОТ СЕТИ ПЕРЕМЕННОГО ТОКА, ИМЕЕТСЯ ОПАСНОЕ ДЛЯ ВАШЕЙ ЖИЗНИ НАПРЯЖЕНИЕ 220 В.

ВО ИЗБЕЖАНИЕ НЕСЧАСТНОГО СЛУЧАЯ НЕЛЬЗЯ РАЗБИРАТЬ БЛОК ПИТАНИЯ, ВКЛЮЧЕННЫЙ В СЕТЬ ПЕРЕМЕННОГО ТОКА НАПРЯЖЕНИЕМ 220 В.

4.3 При длительных перерывах в работе рекомендуется блок питания вынуть из розетки электросети.

## 5 КРАТКОЕ ОПИСАНИЕ РАДИОПРИЕМНИКА

5.1 Радиоприемник соответствует требованиям технических условий ЯИФВ.464327.038-01 ТУ.

5.2 Радиоприемник второй группы сложности предназначен для приема и воспроизведения программ радиовещательных станций в диапазоне ультракоротких волн (УКВ), а также проигрывания файлов типа mp3, wav с flash-накопителей и карт памяти типа SD, MMC.

5.3 Радиоприемник имеет следующие удобства при его эксплуатации:

- телескопическую антенну;
- включатель радиоприемника;
- регулятор громкости;
- жидкокристаллический индикатор (ЖК-индикатор);
- кнопки управления;
- гнездо для подключения внешнего проигрывателя;
- гнездо для подключения питания «5В»;



- гнездо для подключения USB флеш-накопителя;
- гнездо для подключения карт памяти типа SD, MMC;
- ручку для переноса радиоприемника.

5.4 Внешний вид, расположение и назначение органов управления и розеток для внешних соединений в соответствии с рисунками 1, 2, 3.

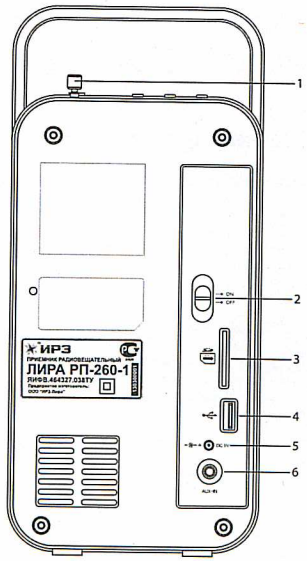


1 – телескопическая антенна;
2 – включатель радиоприемника;
3 – гнездо для подключения карт памяти;
4 – гнездо для подключения USB флеш-накопителя;
5 – гнездо для подключения питания «5В»;
6 – гнездо для подключения внешнего проигрывателя.

Рисунок 1 – Вид радиоприемника сзади



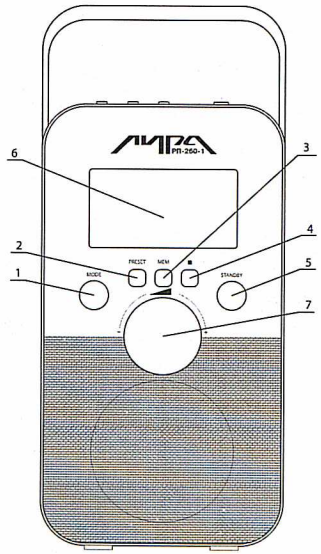


1 – кнопка «MODE»;
2 – кнопка «PRESET»;
3 – кнопка «MEM»;
4 – кнопка «■»;
5 – кнопка «STANDBY»;
6 – ЖК-индикатор;
7 – регулятор громкости.

Рисунок 2 – Внешний вид радиоприемника и расположение органов управления

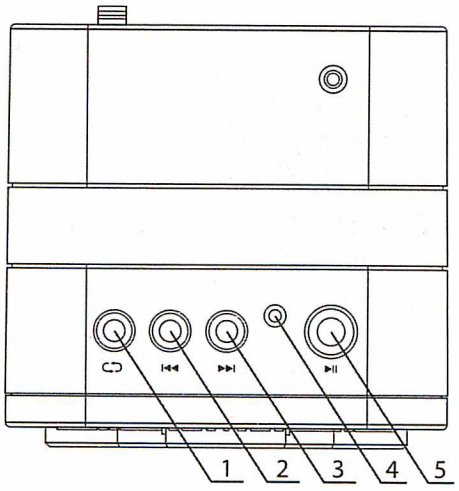


1 – кнопка «⮌»;
2 – кнопка «⏮»;
3 – кнопка «⏭»;
4 – индикатор питания;
5 – кнопка «⏯».

Рисунок 3 – Вид радиоприемника сверху



# 6 ПОДГОТОВКА К РАБОТЕ И ПОРЯДОК РАБОТЫ С РАДИОПРИЕМНИКОМ

## 6.1 Включение и настройка радиоприемника

6.1.1 Установите радиоприемник в удобном для Вас месте.

6.1.2 Подключите шнур блока питания к гнезду «DC 5V» радиоприемника, затем включите вилку блока питания в розетку электросети.

6.1.3 Включите радиоприемник путем перевода включателя 2 (Рисунок 1) в положение «ON». При этом должен засветиться индикатор питания 4 (Рисунок 3)

6.1.4 Радиоприемник может быть настроен на любую радиостанцию, работающую в УКВ-диапазоне.

6.1.5 Произведите настройку радиоприемника на желаемую радиостанцию путем нажатия кнопок «⏮» и «⏭». Индикация частоты настройки отображается на ЖК-индикаторе.

Примечание – При прослушивании радиостанции вытяните телескопическую антенну и отрегулируйте её длину и угол наклона для оптимального приема радиосигнала.

6.1.6 Установите комфортную громкость звучания с помощью регулятора громкости 7 (Рисунок 2).

6.1.7 Для занесения станции в память радиоприемника нажмите кнопку «MEM», затем кнопками «▶▶I» и «I◀◀» выберете необходимую ячейку памяти и снова нажмите один раз на кнопку «MEM».

6.1.8 Для вызова станции из памяти радиоприемника нажмите кнопку PRESET, кнопками «▶▶I» и «I◀◀» выберите необходимую ячейку.

6.1.9 Кнопкой «STANDBY» радиоприемник переводится в режим сна. Для выхода из режима сна необходимо повторно нажать на кнопку «STANDBY».

6.1.9 Выключение радиоприемника производится путем перевода включателя 2 (Рисунок 1) в положение «OFF».

**6.2 Использование линейного входа AUX IN**

6.2.1 Для использования радиоприемника в качестве усиливающего устройства подключите к гнезду 6 «AUX IN» (Рисунок 1) звуковой выход внешнего проигрывателя. Например, для прослушивания звука с персонального компьютера,



необходимо звуковой выход персонального компьютера подключить к гнезду «AUX IN» радиоприемника.

6.2.2 Нажимая кнопку «MODE» выберите режим «AUX» (На ЖК-индикаторе высветится надпись AUX). Кнопкой «MODE» выбирается режим работы радиоприемника (прослушивание радиостанций, прослушивание аудио-файлов с flash-накопителей и карт памяти, режим линейного входа).

6.2.3 Комфортную громкость звучания установите с помощью регулятора громкости.

**6.3 Использование flash-накопителя и карт типа SD, MMC**

6.3.1 С помощью радиоприемника можно прослушивать аудио файлы типа mp3, wav с USB flash-накопителей и карт памяти SD, MMC.

6.3.2 Подключите USB flash-накопитель в гнездо типа USB, либо карту памяти типа SD, MMC в слот для карты памяти.

6.3.4 Радиоприемник сам определит тип подключенного устройства и на ЖК-индикаторе высветится надпись read и начнется проигрывание файла.

6.3.5 Уровень громкости устанавливается регулятором громкости. Назначение кнопок управления:

- кнопки «⏭» и «⏮» предназначены для перемотки. При однократном нажатии на кнопки происходит переход на проигрывание следующего аудио-файла. При нажатии и удерживании кнопки происходит перемотка в проигрываемом файле.

- кнопка «⏯», при нажатии на кнопку запускается, либо останавливается проигрывание аудио-файла

- кнопка «⏹», при нажатии на кнопку останавливается проигрывание аудио-файла. Для продолжения необходимо нажать кнопку «⏯».

- кнопка «🔁» предназначена для повторения проигрывания аудио-файла, аудио-файлов в папке или flash-накопителя (карты памяти). По умолчанию стоит режим повторения проигрывания аудио-файлов во всем flash-накопителе (На ЖК-индикаторе высветится надпись REPEAT ALL). Если нажать кнопку один раз, будет повторение проигрывания проигрываемого аудио-файла (На ЖК-индикаторе высветится надпись REPEAT). Если нажать кнопку повторно, будет проигрывание аудио-файлов в папке (На ЖК-индикаторе высветится надпись REPEAT FOLDER).



Если нажать кнопку в третий раз, будет режим повторения по умолчанию во всем flash-накопителе (карте памяти).

**6.4 Работа радиоприемника от встроенного элемента питания**

6.4.1 В радиоприемнике имеется встроенная аккумуляторная батарея, предназначенная для автономной работы радиоприемника.

6.4.2 Для работы от встроенной аккумуляторной батареи необходимо отключить внешний источник питания от гнезда «DC 5V». Радиоприемник перейдет в режим автономной работы. Порядок работы радиоприемника согласно пунктам 6.1, 6.2, 6.3.

6.4.3 Заряд аккумуляторной батареи происходит автоматически при подключении внешнего источника питания (блок питания) к гнезду «DC 5V». Время полного заряда аккумуляторной батареи составляет не менее 4 часов.

6.4.4 Время работы радиоприемника от встроенной аккумуляторной батареи (полностью заряженной) при уровне громкости до среднего составляет 8 часов и более. При работе радиоприемника на максимальной громкости время работы составляет порядка 2,5-3 часа.

## 7 ТЕХНИЧЕСКОЕ ОБСЛУЖИВАНИЕ РАДИОПРИЕМНИКА

7.1 Для длительной безотказной работы радиоприемник необходимо оберегать от ударов, воздействия влаги и спиртосодержащих веществ, от резких перепадов температуры, прямого воздействия солнечных лучей.

## 8 ГАРАНТИЙНЫЕ ОБЯЗАТЕЛЬСТВА

8.1 Радиоприемник «Лира РП-260-1» соответствует утвержденному образцу.

8.2 Изготовитель гарантирует соответствие радиоприемника требованиям технических условий ЯИФВ.464327.038-01ТУ при соблюдении владельцем правил эксплуатации, изложенных в руководстве по эксплуатации.

8.3 Гарантийный срок эксплуатации радиоприемника «Лира РП-260-1» – 12 мес. со дня продажи через розничную торговую сеть.

8.4 Гарантийный срок хранения – 2,5 года со дня изготовления.



8.5 В течение гарантийного срока эксплуатации владелец имеет право на бесплатный ремонт по предъявлении гарантийного талона. При этом за ремонт вырезают отрывной талон. Последующие в течение гарантийного срока ремонты выполняются бесплатно и данные о ремонте записываются на оборотной стороне гарантийного талона.

8.6 Гарантийный срок эксплуатации должен быть продлен ремонтным предприятием на время нахождения радиоприемника в гарантийном ремонте.

8.7 На время гарантийного ремонта ремонтное предприятие обязано бесплатно предоставить и установить владельцу по его требованию аппарат аналогичного функционального назначения из подменного фонда. Если владелец воспользовался аппаратом из подменного фонда, гарантийный срок эксплуатации аппарата на время нахождения его в гарантийном ремонте не продлевается.

8.8 Ремонт радиоприемника в течение гарантийного срока эксплуатации выполняет предприятие-изготовитель.

8.9 Без предъявления гарантийного и отрывного талонов на радиоприемник или при отсутствии на талонах штампа магазина и даты продажи претензии к качеству радиоприемника не принимаются и гарантийный ремонт не производится.

8.10 При нарушении пломб на радиоприемнике, а также, если владелец эксплуатирует радиоприемник в нарушение руководства по эксплуатации, изделие снимается с гарантии и ремонт производится за счет владельца.

8.11 Обмен неисправных радиоприемников осуществляется в соответствии с действующим законодательством Российской Федерации.

Действителен по заполнении

ООО «ИРЗ – Лира»
Свободная розничная цена

16 ИЮЛ 2013

## ГАРАНТИЙНЫЙ ТАЛОН

Образец оттиска пломбы

**Заполняет предприятие-изготовитель**

Приемник радиовещательный «Лира РП-260-1» № 130301639
Дата выпуска _____
Представитель ОТК предприятия-изготовителя _____
штамп ОТК

Адрес для предъявления претензий к качеству работы изделия:
426034 Россия, УР г. Ижевск, ул. Базисная, 19, ООО «ИРЗ – Лира»

**Заполняет торговое предприятие**

Дата продажи _____
число, месяц прописью, год

Продавец _____
подпись или штамп

Штамп магазина

**Заполняет ремонтное предприятие**

Поставлен на гарантийное обслуживание _____
наименование ремонтного предприятия

_____
число, месяц прописью, год

Гарантийный номер _____

## УЧЕТ ТЕХНИЧЕСКОГО ОБСЛУЖИВАНИЯ И РЕМОНТОВ

| Дата | Вид выполненных работ (ТО или ремонт) | Содержание выполненной работы. Наименование и тип замененной детали | Фамилия и подпись радиомеханика |
|---|---|---|---|
| | | | |



ООО «ИРЗ – Лира»

Действителен по заполнении

### ОТРЫВНОЙ ТАЛОН НА ГАРАНТИЙНЫЙ РЕМОНТ

**Заполняет предприятие-изготовитель**

Приемник радиовещательный «Лира РП-260-1» № _____

Дата выпуска _____

Представитель ОТК предприятия-изготовителя _____

штамп ОТК

Адрес для возврата талона предприятию-изготовителю:
426034 Россия, УР г. Ижевск, ул. Базисная, 19, ООО «ИРЗ – Лира»

**Заполняет торговое предприятие**

Дата продажи _____

число, месяц прописью, год

Продавец _____

подпись или штамп

Штамп магазина

линия отреза

---

Корешок отрывного талона на гарантийный ремонт

Изъят "____" _____ 20____ г. Радиомеханик _____

фамилия, подпись